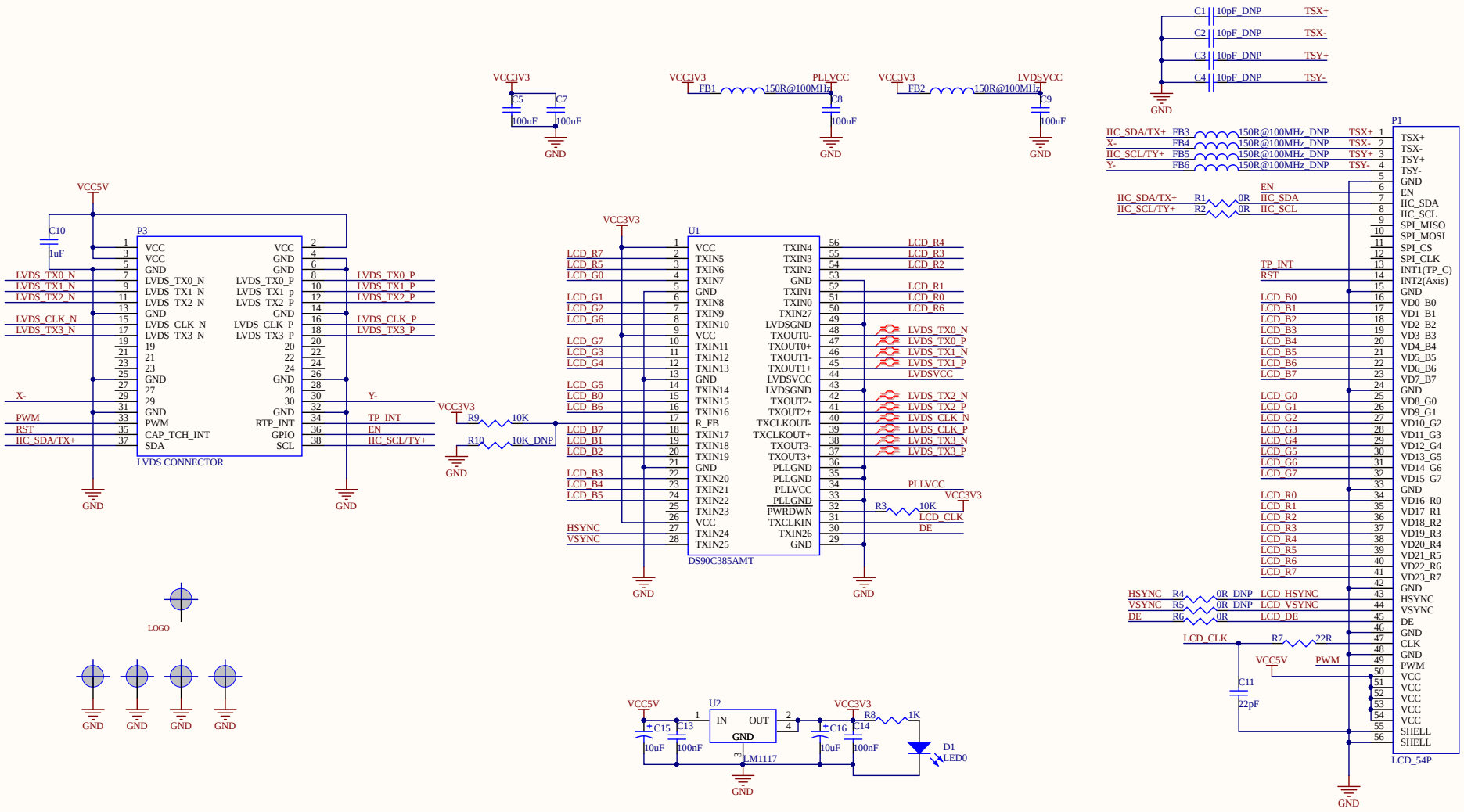

图纸名称	RGB to LVDS.PrjPCB		飞凌嵌入式 FORLINX EMBEDDED
设计	郝成东	标准化	*
审核	*	批准	*
工艺	*	日期	2018/9/10
版本	V1.0	页码	第 1 页 共 1 页